DACIA
ВСИЧКО. ТОЧНО.

НОВАТА DACIA SPRING

SPRING
ELECTRIC

ДОСТЪПНАТА ЕЛЕКТРИЧЕСКА МОБИЛНОСТ

DACIA
SPRING
SPRING

СТИЛ ПЪЛЕН С ЕНЕРГИЯ

Новата Dacia Spring не е обикновен електрически автомобил. Тя съблазнява с градския си стил, оребрени калници и защитни елементи, покривни релси и flexwheel джанти. Комбинирайки повишен пътен просвет, разширени арки на колелата, здрави рамене и алуминиеви джанти, автомобилът придобива SUV излъчване.

Бъдете индивидуални със сиви елементи в долната част на вратите. Предната страна се отличава с куполообразния си капак, още по-експлозивен. Смел електрически градски автомобил, Spring прави ежедневието ви толкова удобно, колкото и стилно. Задната част благоприятства динамиката със стилни линии на бронята.

Y-ОБРАЗЕН СВЕТЛИНЕН ПОДПИС

ЗАБЕЛЕЖИТЕЛЕН LED СВЕТЛИНЕН ПОДПИС В ПРЕДНАТА ЧАСТ

ПРИВЕТЛИВ, ОБОРУДВАН, ПРИВЛЕКАТЕЛЕН

Интериор на Dacia Spring осигурява комфорта и стила, от който се нуждаете, и ви позволява да се насладите на спокойствието на 100% електрически автомобил. С умело подреденото си купе и занижени линии, с интериора получавате показа за комфорт и релакс. Можете да видите всички бутони за управление с един поглед върху централното табло. Скоростният лост е заменен с въртящ се джойстик с 3 позиции: напред/неутрално/ назад. Множество функции улесняват ежедневието: бутони за управление на звука на волана, дистанционно централно заключване, климатик, електрически регулируеми огледала и четири електрически стъкла. Всичко в стандартно оборудване. Интуитивната 7" мултимедийна система и камерата за задно виждане* ще направят вашите пътувания и маневри в града по-лесни. За вашата безопасност, не сваляйте очите си от пътя благодарение на цифровия дисплей. Гласовото разпознаване ви позволява да държите ръцете си на волана. Нов дух, нова тенденция, забравете всичко останало и споделете най-важното с четирима възрастни или семейство.

*за ниво на оборудване Expression

ИНТУИТИВЕН ДИГИТАЛЕН ДИСПЛЕЙ

СКОРОСТЕН ДЖОЙСТИК С ХРОМ ПОКРИТИЕ

ЛЕСНО ЕЛЕКТРИЧЕСТВО

SPRING

SPRING

КЛЮЧОВИ ПРЕДИМСТВА

Двигателят с мощност 33 kW (45 к.с.) заедно с батерията от 26,8 kWh в Dacia Spring са технология, извлечена от опита на Renault Group в електромобилността. Dacia успява да предложи 100% електрически автомобил, запазвайки своята стратегия, гъвкавост и надеждност на ненадминатата цена. С изцяло новата Dacia Spring можете да шофирате до 305 км* без презареждане, в зависимост от условията. При 30 км на ден (средно за Европа) и с пълно зареждане имате пробег за повече от седмица градски и извънградски пътувания. В пълна автономия. Dacia Spring разполага с богат избор от начини за зареждане: 220V домашен контакт със стандартния кабел, Wallbox с допълнителен кабел или DC бързо зареждане (като допълнително оборудване) за светкавично презареждане от 80% за по-малко от час. Още по-добре, с безплатното приложение MY Dacia, вие знаете къде се намирате по всяко време и Media NAV навигацията ви помага да намерите точките за зареждане около вас. Спокойствието е гарантирано! Ако знаете как да управлявайте живота на батерията на вашия смартфон, управлението на 100% електрическия Dacia Spring ще бъде лесно.

*WLTP градски цикъл, 230км. WLTP комбиниран.

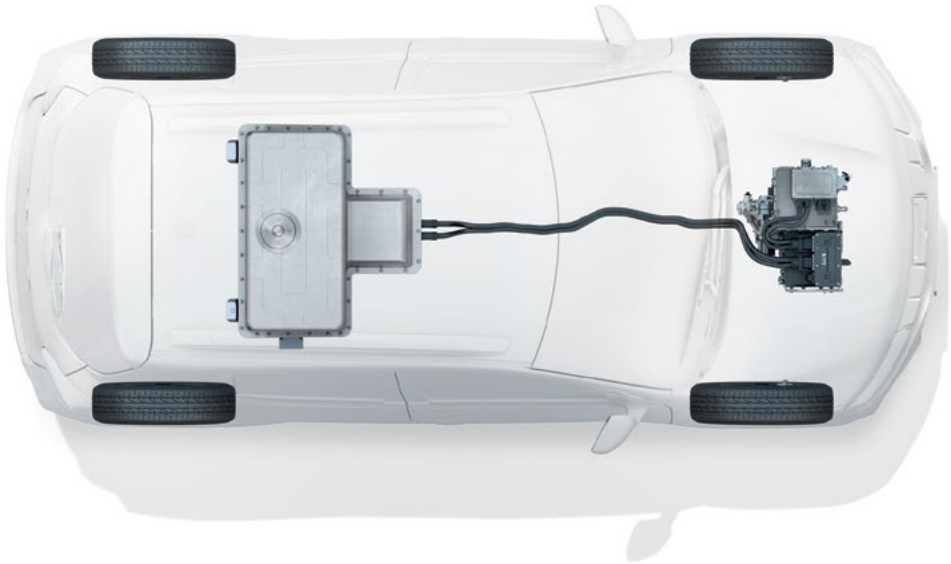

ЕЛЕКТРИЧЕСКА ТЕХНОЛОГИЯ

КОМПАКТЕН, НО ТОЛКОВА ПРОСТОРЕН

Компактен отвън, 100% електрическия Spring разкрива просторен и приветлив интериор. Настанете се удобно и се насладете на нейните 4 удобни седалки. Отзад щедрото пространство за главата и 100 мм пространство за коленете правят по-високите хора щастливи. Благодарение на сгъваемата задна седалка, можете да адаптирате пространството към вашите нужди по всяко време. Голямата затворена жабка, в праговете на вратите и отделението за съхранение на централната конзола предлагат общ обем за съхранение от 23,1 литра. Удобство за всички: задните пътници са снабдени с джобове на гърба на предните седалки. И защото Spring е електрически автомобил, който цели да посрещне всички предизвикателства, предлага и невероятен 290-литров багажник, който може да бъде увеличен до 631 литра - най-голямата товароносимост в своя клас. Този малък авантюрист е наистина отзивчив!

290 ЛИТРА КАПАЦИТЕТ НА БАГАЖНИКА

DACIA

ВИНАГИ СВЪРЗАНИ

Останете на върха във вашия дигитален свят с интуитивната и удобна за потребителя 100% електрическа свързаност на Spring. Докоснете 7-инчовия сензорен екран Media Nav* - мултимедийна навигационна система. Достъп до навигация (безплатни актуализации за 3 години с MAP CARE) и DAB радио. Насладете се и на любимите си приложения чрез Apple CarPlay™ и Android Auto™ репликиране на смартфон. Bluetooth® система, USB вход, допълнителен изход, вашите устройства са свързани за миг! За допълнителна безопасност активирайте управлението за гласово разпознаване от волана и управлявайте всички функции с глас. Вземете нещата в свои ръце с безплатното приложение MY Dacia на вашия смартфон. Вижте нивото на батерията, изминатото разстояние и наличен пробег в километри в реално време. Подарете си най-доброто посрещане на борда, като стартирате дистанционно, от приложението, климатик или предварително затопляне на автомобила според вашите нужди. Когато Spring е включен, приложението ви информира за нивото на заряд. Удобно за пауза и възобновяване по-късно!
Dacia Spring Electric е винаги в крак с времето.

*налично като допълнително оборудване или като стандартно за Expression. Android Auto™ е марка на Google Inc. Apple CarPlay™ е марка на Apple Inc.

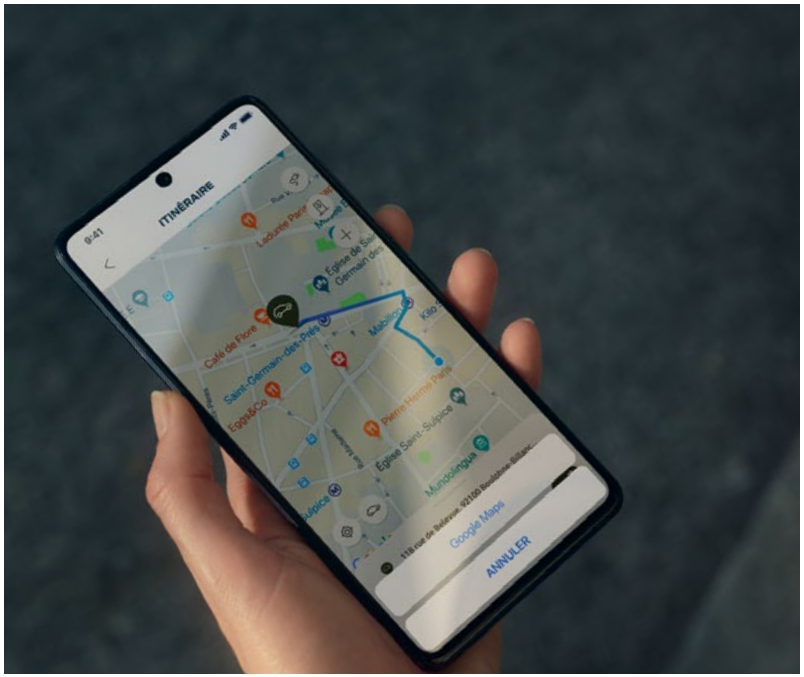

УПРАВЛЯВАЙ МОБИЛНОСТТА СИ С ПОГЛЕД

ШОФИРАНЕ В ПЪЛНА БЕЗОПАНОСТ

Модерен и безопасен в града и на пътя, 100% електрическият Spring е с доказани функции за активна и пасивна безопасност. В допълнение към ABS, ESP, електронно разпределение на спирачното усилие и 6 въздушни възглавници, той идва с стандартни технологии за подпомагане на водача, които да ви помогнат при вашите пътувания.

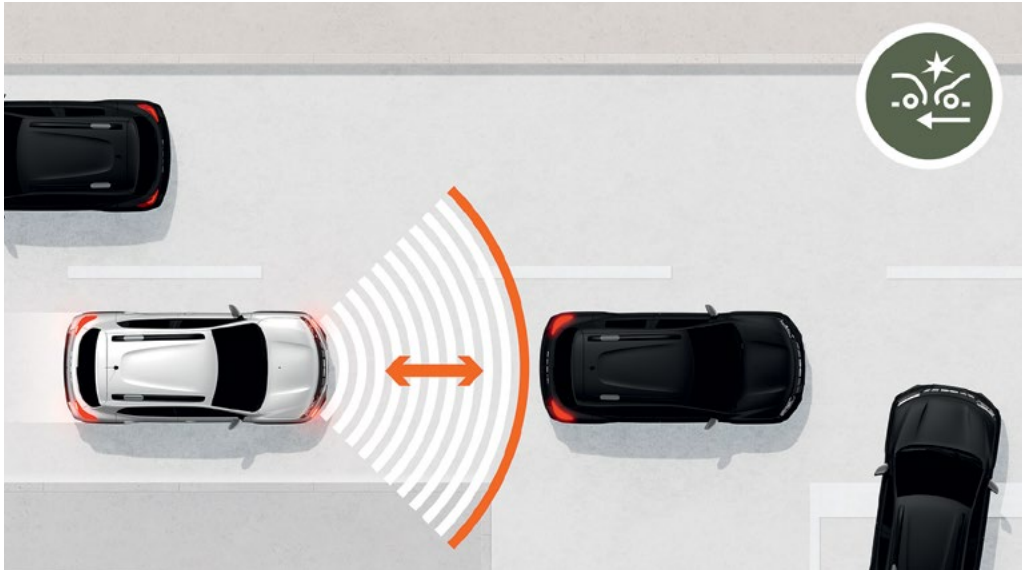

АКТИВЕН СПИРАЧЕН АСИСТЕНТ

Понякога е трудно да се прецени рискът от сблъсък с превозното средство пред вас. Автомобилът открива опасността и издава визуални и звукови сигнали. Ако водачът не реагира своевременно, спирачният асистент активира автоматично.

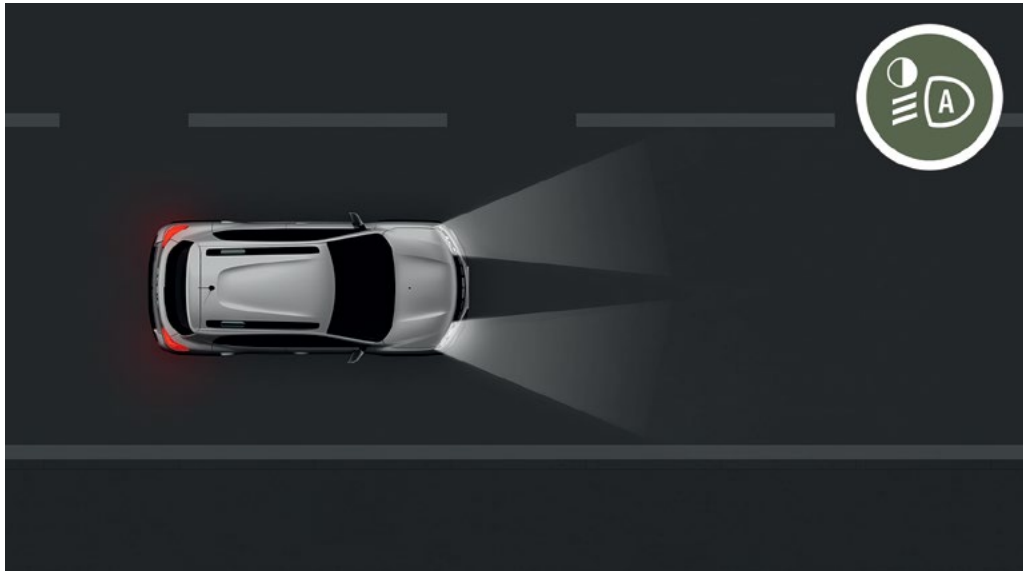

АВТОМАТИЧНИ ФАРОВЕ

Вече е невъзможно да забравите да активирате светлините при влизане в тунел или когато се стъмни. Светлинният сензор на предното стъкло открива липсата на естествена или изкуствена светлина (в града, например). След това автоматично се активира подходящият тип осветление.

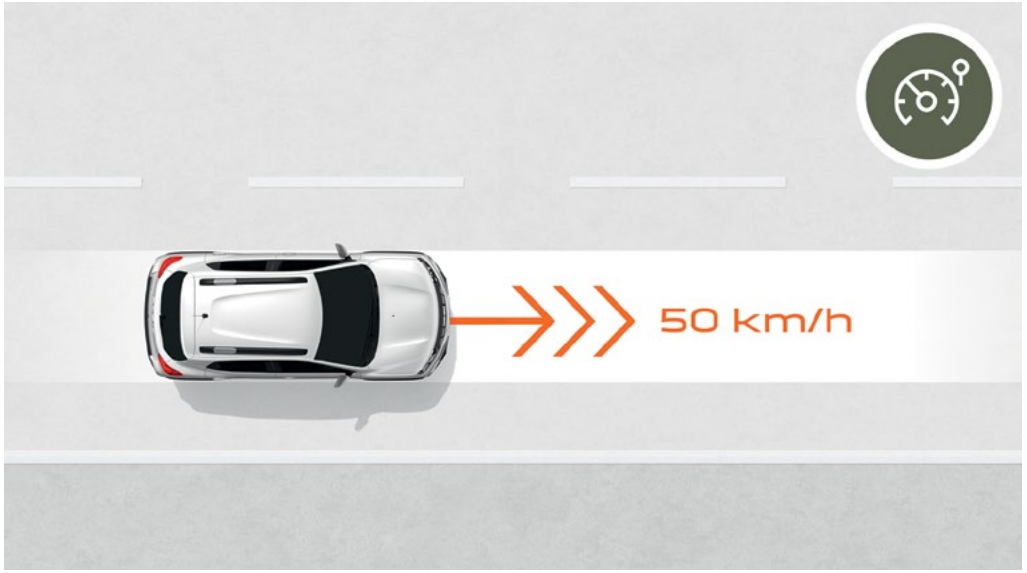

ОГРАНИЧИТЕЛ НА СКОРОСТТА

Ограничителните мерки за скорост означават, че трябва да следим внимателно скоростомера. Задайте своя собствена скорост с ограничителя на скоростта и карайте спокойно!

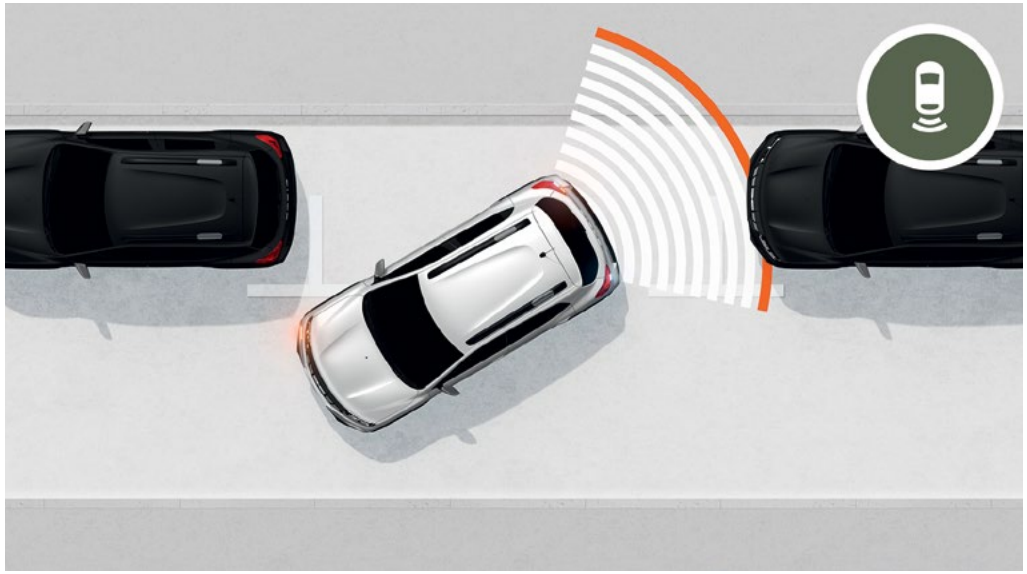

ЗАДНИ ПАРКИНГ СЕНЗОРИ И КАМЕРА ЗА ПАРКИРАНЕ НА ЗАДЕН ХОД

В града всички паркоместа си заслужават, дори и най-тесните. Ще бъдете спечелени от първа маневра от това сензорно устройство, което ви предупреждава със звуков и визуален сигнал веднага щом е открито препятствие в задната част на автомобила.

DACIA SPRING

ЦВЕТОВЕ

СИН "МОРСКИ БРИЗ"(1)

СИВ "ДИАМАНТ"(1)

СНЕЖНОБЯЛ(2)

ЧЕРВЕН(1)

АСТРАЛНО ЧЕРЕН(1)

ЗЕЛЕНО КАКИ(2)

(1) Цвят металик. (2) Цвят неметалик.

DACIA SPRING

РАЗМЕРИ

СТРАНИЧЕН ИЗГЛЕД

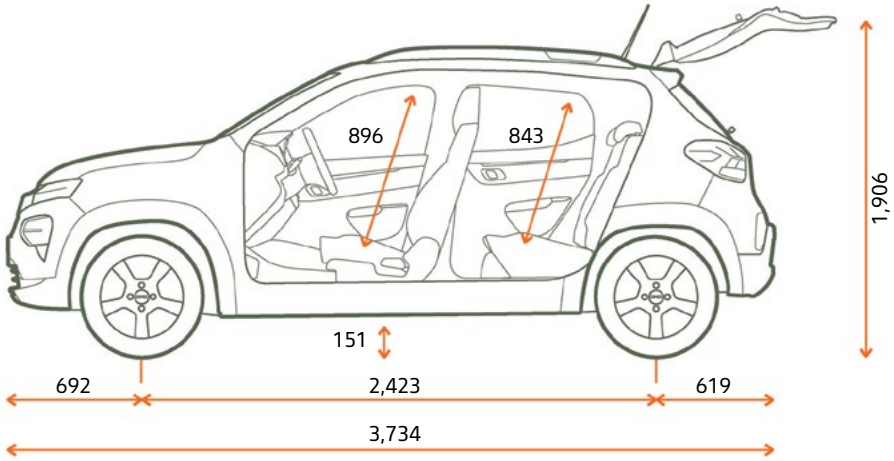

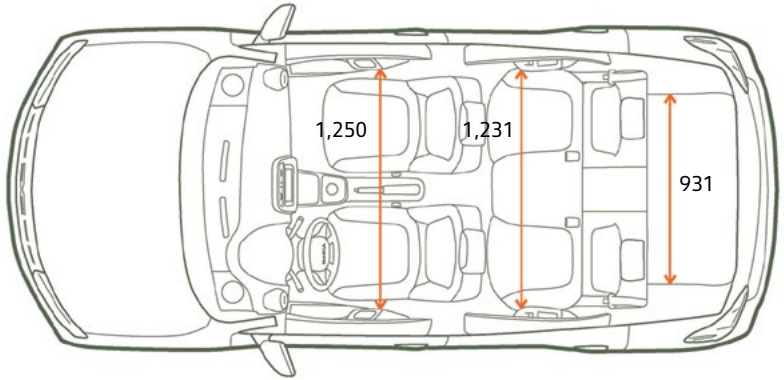

ИЗГЛЕД ОТПРЕД

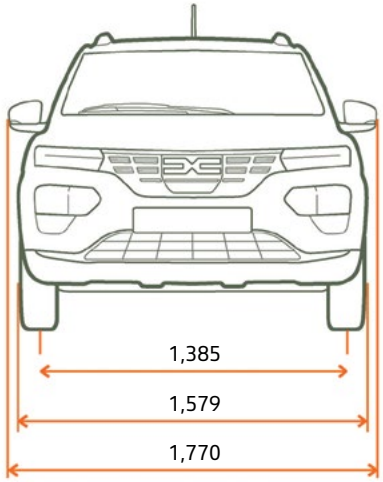

ИЗГЛЕД ОТЗАД

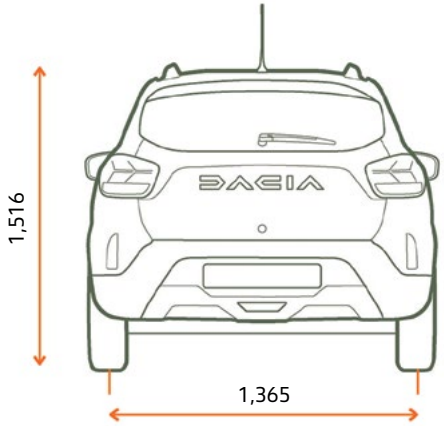

БАГАЖНИК (Л)

Мин. обем на багажника	**270**
Макс. обем на багажника	**1,100**

Размерите са в мм

ШОФИРАЙТЕ, ПЪТУВАЙТЕ, НАСЛАЖДАВЙТЕ СЕ, ТОВА Е ДУХЪТ НА DACIA!

В Dacia предлагаме практични, надеждни автомобили, които са с най- доброто съотношение цена/качество. Модели с модерен стил, но без излишни елементи, оборудвани с най-надеждните, изпитани технологии... Всичко това на ненадминатата цена. За 15 години променихме правилата на играта в пазара на автомобили. Невероятно? Всъщност не. Нашата тайна? Перфектна комбинация от пространство, прозрачност и достъпност. От избора на модел, цена и поддръжка, всичко е ясно и очевидно с Dacia.

Избирайки Dacia вие доказвате, че сте сигурни в правилно взетото решение. Това включва качество, надеждност, дизайн, комфорт и преди всичко справедлива цена. Закупувате нов автомобил, който отговаря на вашите нужди. И накрая, изборът на Dacia дава възможност за повече празници, да подарите на дъщеря си китарата на нейните мечти или просто да спестите част от бюджета си.

ЕСКЛУЗИВНА ЗА ВСИЧКИ

SPRING

Положени са всички усилия съдържанието на настоящата публикация да е точно и актуално към датата на нейното издаване. Документът е изготвен въз основа на предварителни серии и прототипи. Като част от политиката за постоянно усъвършенстване на продуктите, Dacia си запазва правото във всеки един момент да внася изменения в описаните и представени спецификации, автомобили и аксесоари. Търговските представители на Dacia се уведомяват за тези изменения възможно най-бързо. В зависимост от държавите, където Dacia развива търговска дейност, версиите могат да се различават, като някое оборудване (по стандарт, по избор или аксесоар) може да не бъде налично. Моля, свържете се с вашия местен търговски представител, за да получите възможно най-актуална информация. Поради ограниченията на полиграфията, възпроизведените в настоящия документ цветове могат да се различават в малка степен от действителните цветове на боята на автомобила или на материите на вътрешното оборудване. Всички права са запазени.
Забранено е възпроизвеждането под каквото и да е форма или по какъвто и да е начин на цялата или на част от настоящата публикация без предварителното писмено съгласие на Dacia.

PUBLICIS – АВТОРИ НА ФОТОГРАФИИТЕ BAM (Ben&Martin), A. BERNIER, TWIN GROUP, © RENAULT MARKETING 3D-COMMERCE - АВГУСТ 2022